442.08
HSP 8 Lucca-II RLU

Geräteblatt **Pelletofen**	**DE**
Fiche technique **Poêle à pellets**	**FR**
Scheda tecnica **Stufe pellet**	**IT**
Equipment sheet **Pellet stove**	**GB**
Tehnički list **Kotel na pelete**	**HR**
Tehnični list **Kotel na pelete**	**SLO**

V25 K05

Zeichenerklärung



Die wichtigsten Hinweise sind mit der Überschrift **WARNUNG** versehen. Die mit der Überschrift **WARNUNG** versehenen Hinweise weisen auf die**ernsthafte Gefahr der Beschädigung des Heizgeräts bzw. auf Verletzung** hin.



Der mit der Überschrift **Hinweis** versehene Vermerk weist auf die mögliche Beschädigung Ihres Heizgeräts hin.



Der mit der Überschrift **Wichtig** versehene Vermerk weist auf wichtige Informationen für den Betrieb Ihres Heizgeräts hin.



Ein Vermerk als solcher weist Sie ganz allgemein auf wichtige Informationen für den Betrieb Ihres Heizgeräts hin.

Inhalt

Zeichenerklärung **2**

1. Maßbild **4**

2. Reinigungsarbeiten **5**
2.1. Reinigen der Oberfläche 5
2.2. Reinigen der Glasscheibe 5
2.3. Aufforderung am Display „Brennraum reinigen“ Fehler F040 5
2.4. Reinigung des Brenners - mindestens wöchentlich 5

3. Wartungsarbeiten **7**
3.1. Reinigung der Rauchgaszüge 7
3.2. Pelletsbehälter reinigen - jährlich 9

4. Ersatzteilübersicht **10**
4.1. Ersatzteilübersicht HSP 8 Lucca-II RLU 442.08, (ohne Verkleidungsteile) 10
4.2. Ersatzteilübersicht der Verkleidungsteile für HSP 8 Lucca-II-RLU 442.08 12
4.3. Detail A1 13

5. Schaltplan **14**

1. Maßbild

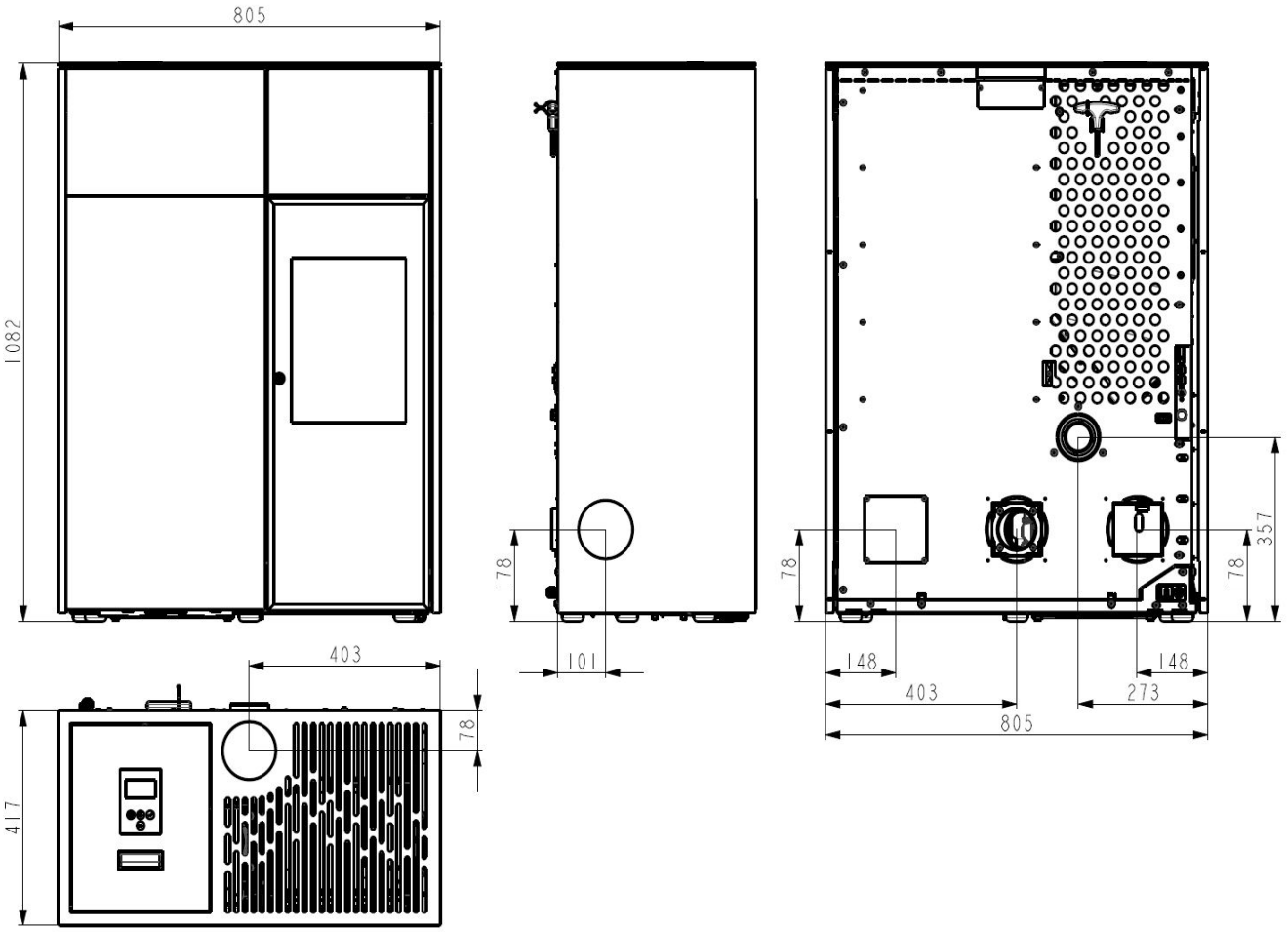

2. Reinigungsarbeiten

WARNUNG

Vor dem Beginn von Reinigungsarbeiten muss der Ofen abgekühlt sein!
Nach Abschluss der Reinigungsarbeiten muss der ordnungsgemäße Betriebszustand des Gerätes wieder hergestellt werden: Brenner richtig einsetzen, Feuerraumtür schließen.

2.1. Reinigen der Oberfläche

Grundsätzlich sollte zur Reinigung ein trockenes Tuch verwendet werden. Verschmutzungen der Ofenoberfläche können mit einem feuchten Tuch gesäubert werden. Vor der Verwendung von aggressiven Reinigungs- und Lösemittel wird abgeraten, da diese zu Beschädigungen an den Oberflächen führen können

2.2. Reinigen der Glasscheibe

Zum Reinigen der Sichtscheibe muss vorerst die Heiztüre geöffnet werden. Verunreinigungen an der Glasscheibe können mit einem Glasreiniger oder mit einem feuchten Schwamm, auf welchen Sie vorhandene Holzasche (umweltfreundlich) geben, beseitigt werden. Die Reinigung der Glasscheibe darf nur bei abgekühltem Ofen in der Betriebsart AUS erfolgen.

2.3. Aufforderung am Display „Brennraum reinigen“ Fehler F040

- Der gesamte Brennraum ist nach **30 Betriebsstunden** zu reinigen.
- Diese Aufforderung zur Brennraumreinigung (blinken der Displayanzeige) löst während des Heizbetriebes bei abgelaufenen Reinigungsintervall aus.
- Wird nun der Brennraum gereinigt, dann wird in weiterer Folge die Fehlermeldung „Brennraum reinigen“ automatisch quittiert. Voraussetzung für die automatische Quittierung dieser Fehlermeldung ist, dass die Brennraumtüre länger als **60 Sekunden** geöffnet ist. Diese Zeitspanne benötigt man, um den Brennraum inkl. Brenner sorgfältig zu reinigen.
- Dieses Zurücksetzen des Betriebsstundenzähler erfolgt auch dann, wenn die Reinigung des Brennraumes vor dem Erreichen der 30 Betriebsstunden durchgeführt wird, vorausgesetzt, der Ofen befindet sich bei der Reinigung im Betriebszustand „Aus“ und die Türe ist länger als 60 Sekunden geöffnet.

2.4. Reinigung des Brenners - mindestens wöchentlich

Während des Betriebes können sich im Brenner Ablagerungen bilden. Wie schnell der Brennertopf verschmutzt, ist einzig und allein von der Brennstoffqualität abhängig. Die Ablagerungen bzw. Verkrustungen müssen von Zeit zu Zeit entfernt werden.

WARNUNG

Wird dies nicht gemacht, wird die Schlacke immer mehr und mehr. Das Gerät kann dadurch nicht mehr richtig zünden. **Pellets können sich im Brenner aufstapeln.** Dadurch können Pellets den Brenner überfüllen. Im Extremfall kann dies dann bis in die Pelletrutsche zurückreichen. Ein Rückbrand in den Pelletsbehälter und ein Schwelbrand im Pelletstank wäre eine mögliche Folge.

Dies zerstört Ihr Gerät und ist nicht durch die Gewährleistung gedeckt.

WARNUNG

Die Reinigung des Brenners darf nur bei abgekühltem Ofen in der Betriebsart „AUS“ erfolgen, ansonsten besteht Verbrennungsgefahr!

- Brenner aus dem Ofen entfernen.
- Aschenreste und Schlacke entfernen
- Nach dem Reinigen den Brenner wieder in die richtige Position der Brenneraufl age einzusetzen.
- Richtige Auflage des Brenners nochmals kontrollieren um Undichtheiten zu vermeiden.

3. Wartungsarbeiten

WARNUNG

Bei Wartungsarbeiten muß der Netzstecker aus der Steckdose gezogen werden! Die Wartungshäufigkeit wiederum hängt maßgeblich von der Pelletqualität (Aschegehalt) ab. Qualitätspellets haben einen geringen Aschegehalt ca. 0,2-0,3-%. Ist der Aschegehalt aber höher (0,5% und mehr) so reduziert sich der Intervall von Wartung zu Wartung und der Anfall von Asche erhöht sich um das 2 - 3fache

WARNUNG

Geräte, die nicht entsprechend unseren Angaben gewartet werden, dürfen nicht betrieben werden. Bei Nichtbeachtung erlöschen sämtliche Gewährleistungs-Ansprüche.

3.1. Reinigung der Rauchgaszüge

HINWEIS

Es müssen spätestens nach 1000 kg verheizter Pellets auch die Rauchgaszüge, das Saugzuggebläse und die Rauchrohre gereinigt werden. Die Reinigung mit einer Kehrbürste oder mit Aschesauger durchführen.

Zum Reinigen der Abgaszüge gehen Sie wie folgt vor:

- Durch anheben die Zugumlenkung (1) - aus der Führung aushängen (A). Damit kann die Zugumlenkung entnommen (B) und der obere Bereich der Brennkammer gereinigt werden (siehe Abb. 8a).
- Danach die rechte Seitenwand demontieren (siehe Abbildung 8b: Bild 1a) und die beiden Reinigungsdeckel des Wärmetauschers entfernen (siehe Abbildung 8b: Bild 1b). Nun können Sie den freigelegten Innenraum der Rauchgaszüge reinigen.

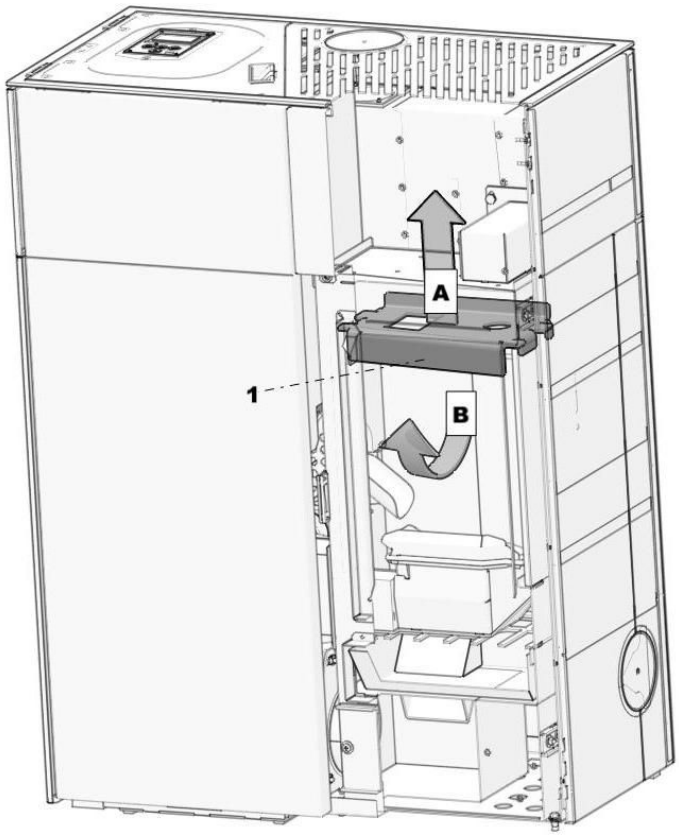

Abbildung 8a: Demontage der Zugumlenkung

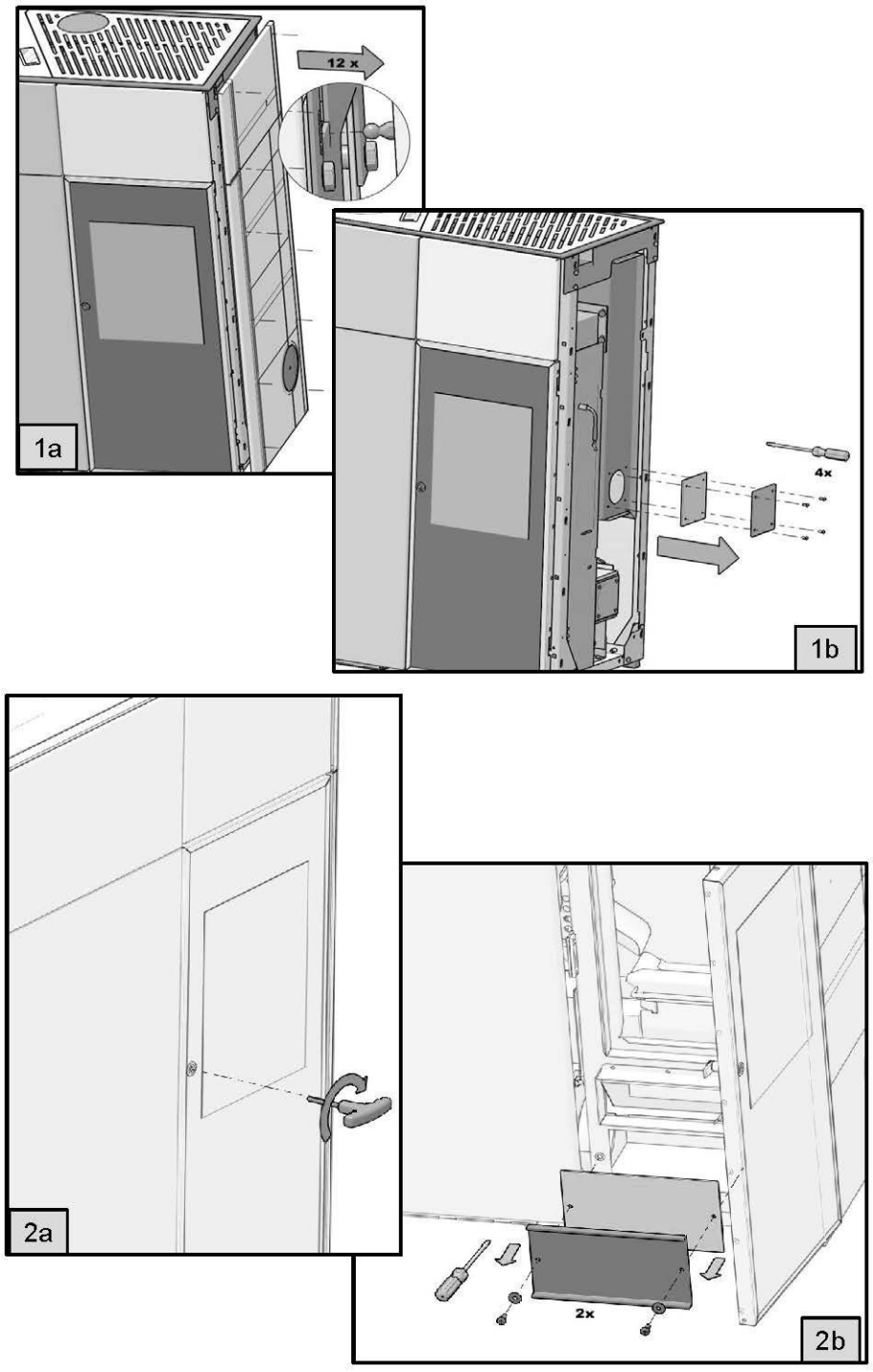

Abbildungen 8b: Demontage der Seitenwand

Ebenso ist es erforderlich, dass der untere Ascheraum regelmäßig gereinigt wird. Öffnen Sie dazu die Feurraumtür (siehe Abb. 8b, Bild 2a). Entfernen Sie hierauf den Verschlussdeckel des Ascheraums, indem die beiden Verschraubungen gelöst werden (siehe Abb. 8b, Bild 2b). Benutzen Sie zum Reinigen einen Aschesauger. Entfernen Sie mit dem Aschesauger auch die Flugasche aus dem Ventilator, der links des Ascheraums positioniert ist. Gehen Sie dabei sehr vorsichtig vor, damit die Lamellen des Ventilators nicht verbogen oder beschädigt werden! Verschrauben Sie danach wieder den Ascheraum mit der Dichtung und dem Verschlussdeckel.

! HINWEIS

Nach Abschluss der Reinigung achten Sie darauf, dass bei der Montage der Deckel die Dichtungen an den richtigen Stellen sitzen. Defekte Dichtungen sind unbedingt zu ersetzen!

3.2. Pelletsbehälter reinigen - jährlich

- Heizen Sie den Pellet-Kaminofen bis der Vorratstank vollständig leer ist.
- Danach darf das Schutzgitter (1) im Pellettank entfernt werden.
- Säubern Sie den Tank und den Eingang des Förderschnecken-Gehäuses mit einem Staubsauger.
- Nach dem Reinigen, muss das Schutzgitter unbedingt wieder montiert werden. Achten Sie dabei darauf, dass keine Schraube in den Pellettank fällt, um nachfolgende Schäden an der Förderschnecke zu vermeiden!

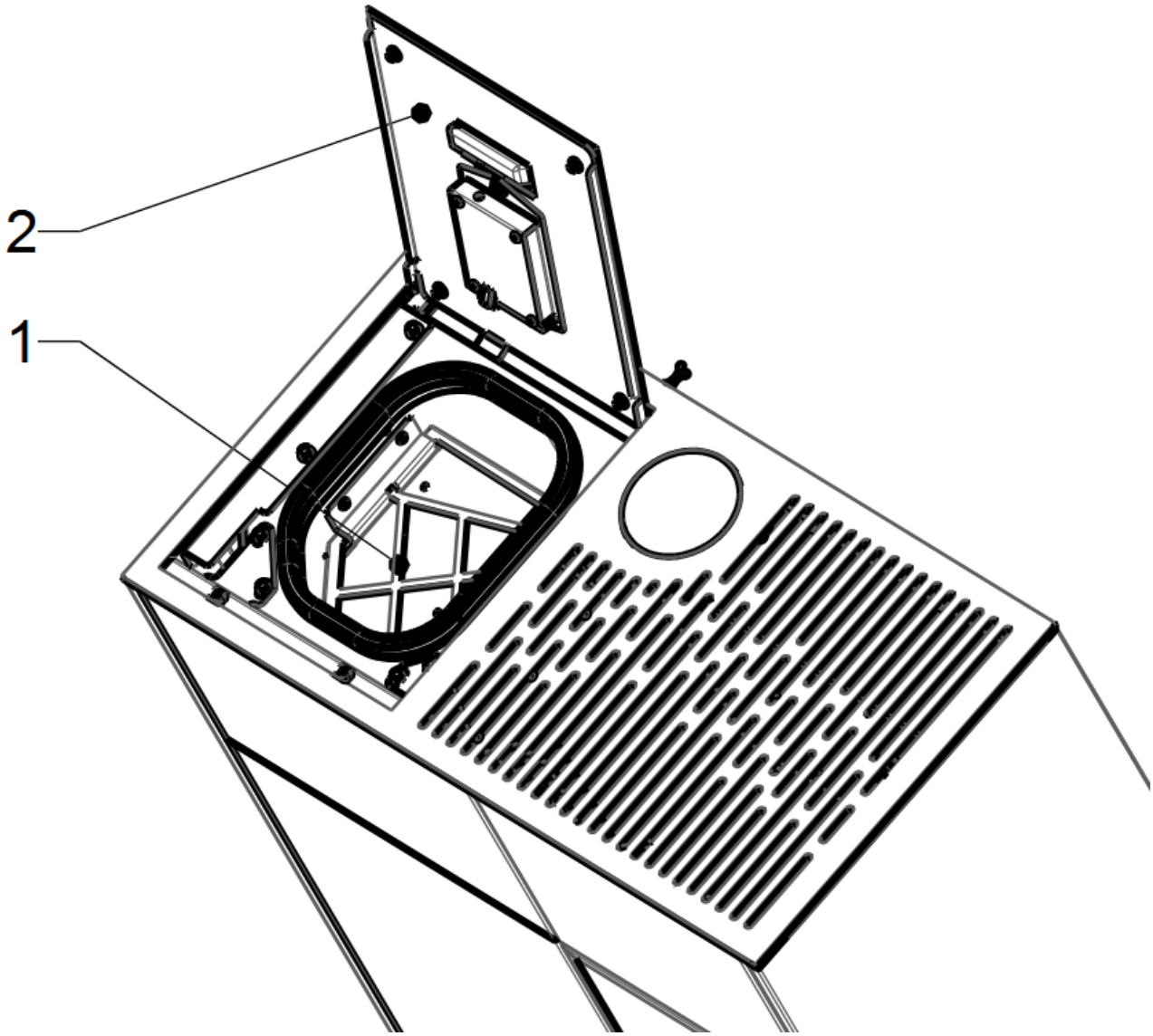

Abbildung7: Pellettank

1 Schutzgitter

2 Pellettankdeckel

4. Ersatzteilübersicht

4.1. Ersatzteilübersicht HSP 8 Lucca-II RLU 442.08, (ohne Verkleidungsteile)

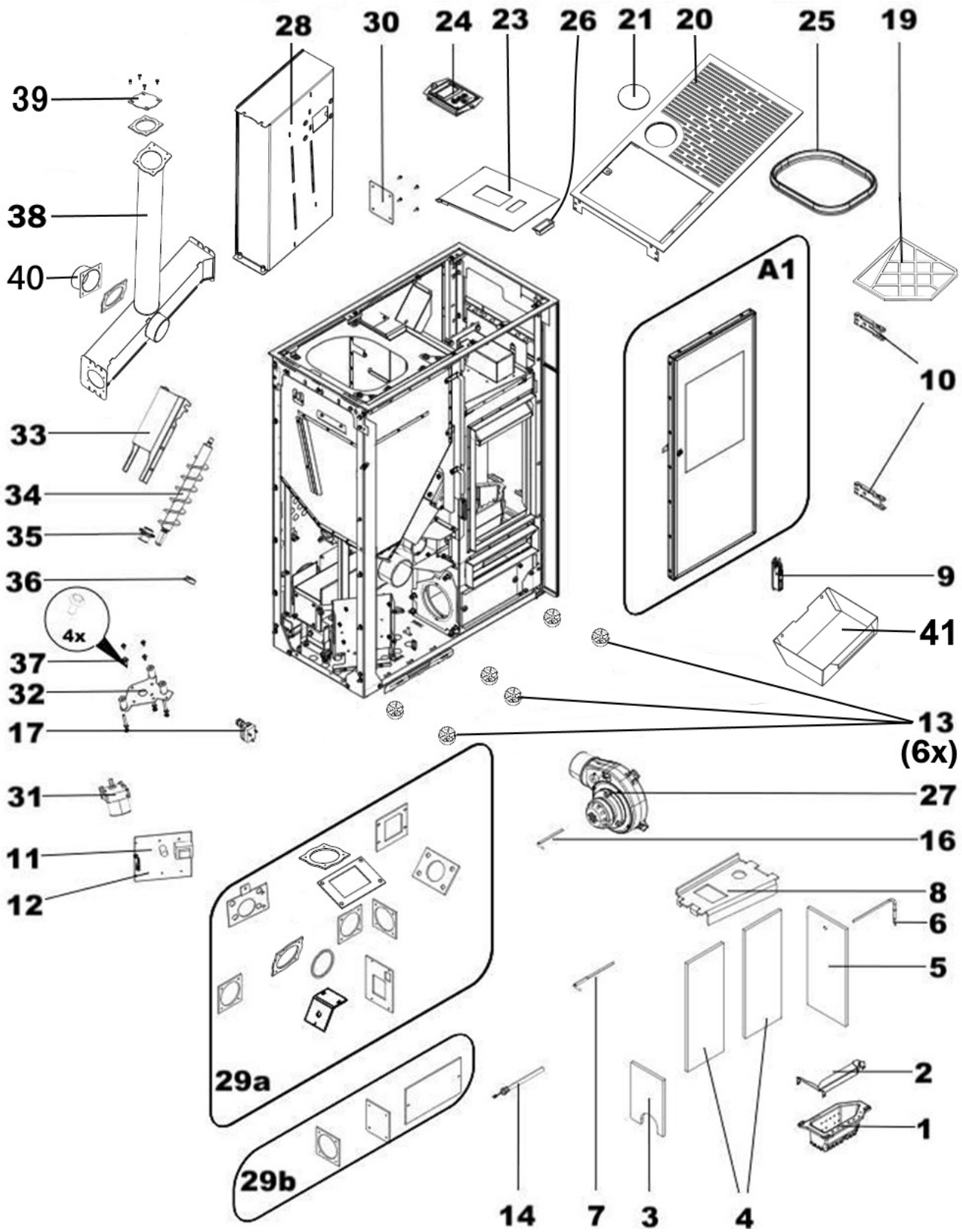

Position	Bezeichnung	Stück	Ersatzteilnummer
Ganze Aufstellung HSP 8 Lucca-II-RLU 442.08 (ohne Verkleidungsteile)			
A1	Feuerraumtür kpl./perl-schwarz	1 Stk	0544208250005
1	Brenner Guss	1 Stk.	0544208006762
2	Brennerkeil Niro	1 Stk.	0544208006713
3	Feuerraum-Auskleidung li.	1 Stk.	0544208005507
4	Feuerraum-Auskleidung hinten	2 Stk.	0544208005505
5	Feuerraum-Auskleidung re.	1 Stk.	0544208005506
6	Flammentemperaturfühler	1 Stk.	0544008007511
7	Temperaturfühler unten	1 Stk.	0544008007539
8	Zugumlenkplatte	1 Stk.	0544208005752
9	Türkontaktschalter	1 Stk.	0089500040005
10	Türscharnier/perl-schwarz	1 Stk.	0544208250010
11	Steuerung komplett	1 Stk.	0541908005569
12	Pufferbatterie CR 2032	1 Stk.	0530007005040
13	Stellfuß	6 Stk.	0089501090005
14	Zündung	1 Stk	0541908005202
15	Raumtemperaturfühler	1 Stk	0089500390005
16	Thermofühler Abgas	1 Stk	0561008005540
17	STB	1 Stk	0089500080005
18	Gewindestifte DIN427, M5x12 beiTankdeckelscharnier	2 Stk	—
19	Fingerschutzgitter	1 Stk	0544208250020
20	Abdeckung oben, perl-schwarz	1 Stk	0544208250030
21	Rauchlochdeckel perl-schwarz	1 Stk	0544208250040
23	Tankdeckel perl-schwarz	1 Stk	0544208250050
24	Bedieneinheit	1 Stk	0541908005569
25	Dichtung Tankdeckel	1000 mm	0544008005929
26	Griff	1 Stk	0544008007581
27	Saugzuggebläse	1 Stk	0561008005807
28	Wärmetauscher	1 Stk	0544208250060
29a	Dichtungsset	12 Stk	0544208250090
29b	Dichtungsset Reinigungsöffnungen	3 Stk	0544008005012
30	Deckel+Schraube DIN 7981 ST 4,8x13 - set	1+4 Stk	0544008005019
31	Schneckenmotor	1 Stk	0089500000006
32	Motorplatte - set	1 Stk	0561008007080
33	Abdeckung für Schnecke	1 Stk	0544008005938
34	Förderschnecke	1 Stk	0544008007090
35	Unteres Förderschneckenlager	1 Stk	0544008007047
36	Klemmhülse	1 Stk	0089000340005
37	Schraube UN5950 M5x10	4 Stk	—
38	Rauchgaskanal hinten	1 Stk	0544208250070
39	Blinddeckel Rauchgas	1 Stk	0544208250080
40	Rauchrohrstutzen	1 Stk	0544208250190
41	Aschekasten	1 Stk	0544208250200

4.2. Ersatzteilübersicht der Verkleidungsteile für HSP 8 Lucca-II-RLU 442.08

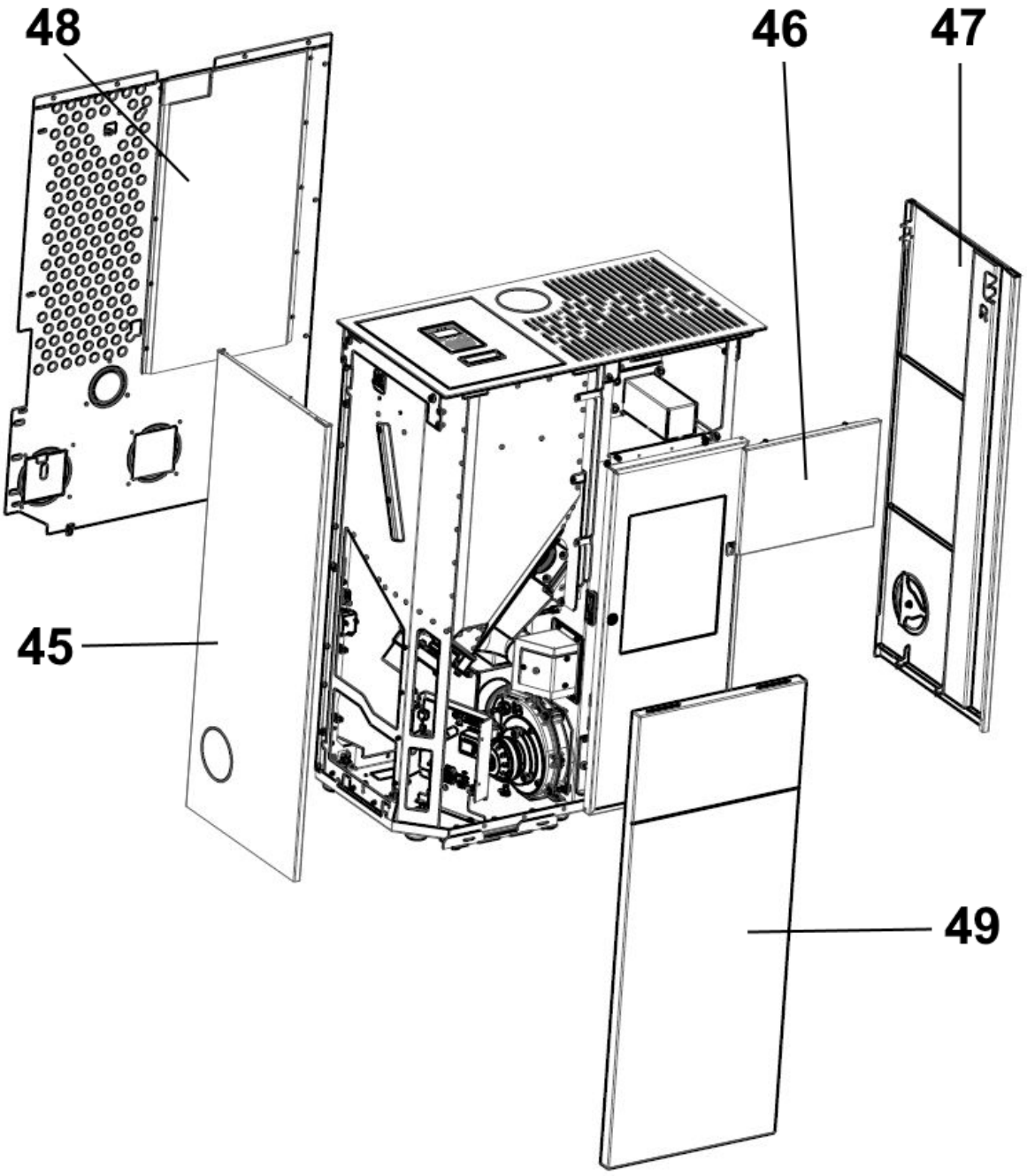

Position	Bezeichnung	Stück	Ersatzteilnummer
	Ganze Aufstellung HSP 8 Lucca-II-RLU 442.08		
45	Seitenwand kpl.li/perl-schwarz	1 Stk	0544208250100
46	Blende kpl.perl-schwarz	1 Stk	0544208250110
47	Seitenwand kpl.re/perl-schwarz	1 Stk	0544208250120
48	Rückwand	1 Stk	0544208250130
49	Stein-Vorderwand Quarzit weiss	1 Stk	0544208206100
49	Stein-Vorderwand Sandstein (Woodstone)	1 Stk	0544108006101
49	Stein-Vorderwand Serpentino	1 Stk	0544108016101
49	Flex-Front Design-Fliese, Optik Akustik/Fischgrät	1 Stk	0544208210010

4.3. Detail A1

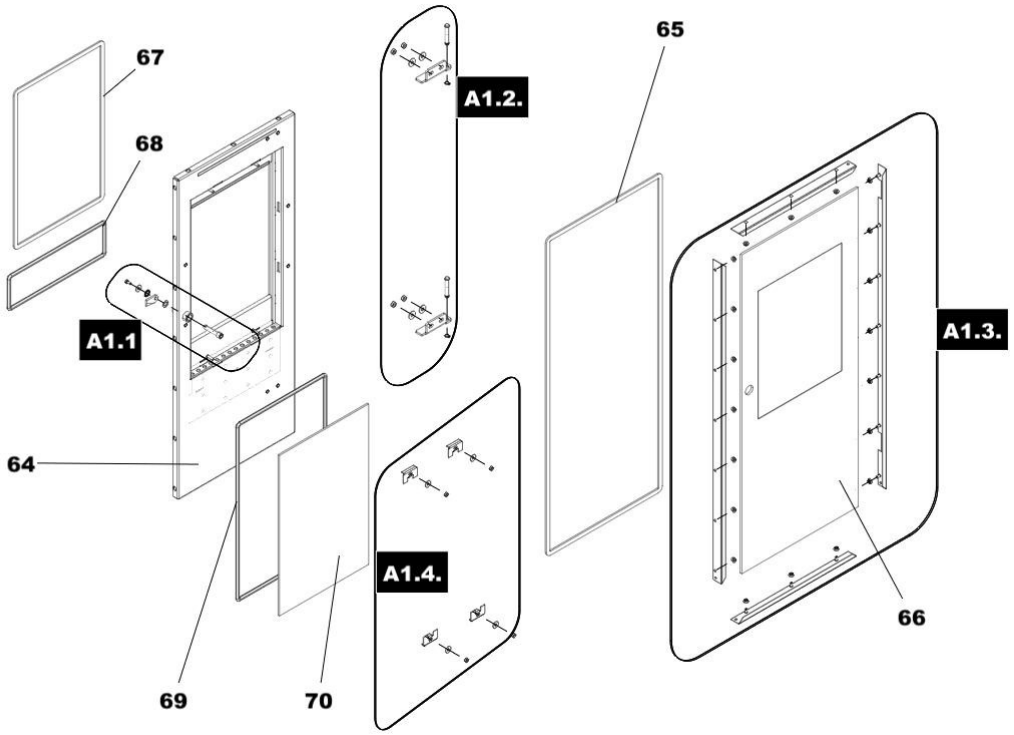

Position	Bezeichnung	Stück	Ersatzteilnummer
	Aufstellung A1		
A1.1.	Türverschraubung — Set	1 Stk	0544208005221
A1.2.	Türscharnier — Set	1 Stk	0544208250140
A1.3.	Glashalterung 1— Set	1 Stk	0544208250150
A1.4	Glashalterung 2— Set	1 Stk	0544208250160
64	Feuerraumtür /perl-schwarz	1 Stk	—
65	Dichtung Glas 10x2 mm	2300 mm	0040210020005
66	Türglasscheibe (795x335x5)	1 Stk	0544208005301
67	Dichtung Tür 8 mm	1400 mm	0040008005001
68	Dichtung Tür 8 mm	800 mm	0040008005001
69	Dichtung Glas 10x2 mm	1500 mm	0040210020005
70	Türglasscheibe (257x400x4)	1 Stk	0544208005302

5. Schaltplan

Anschlussplan IO 33.3

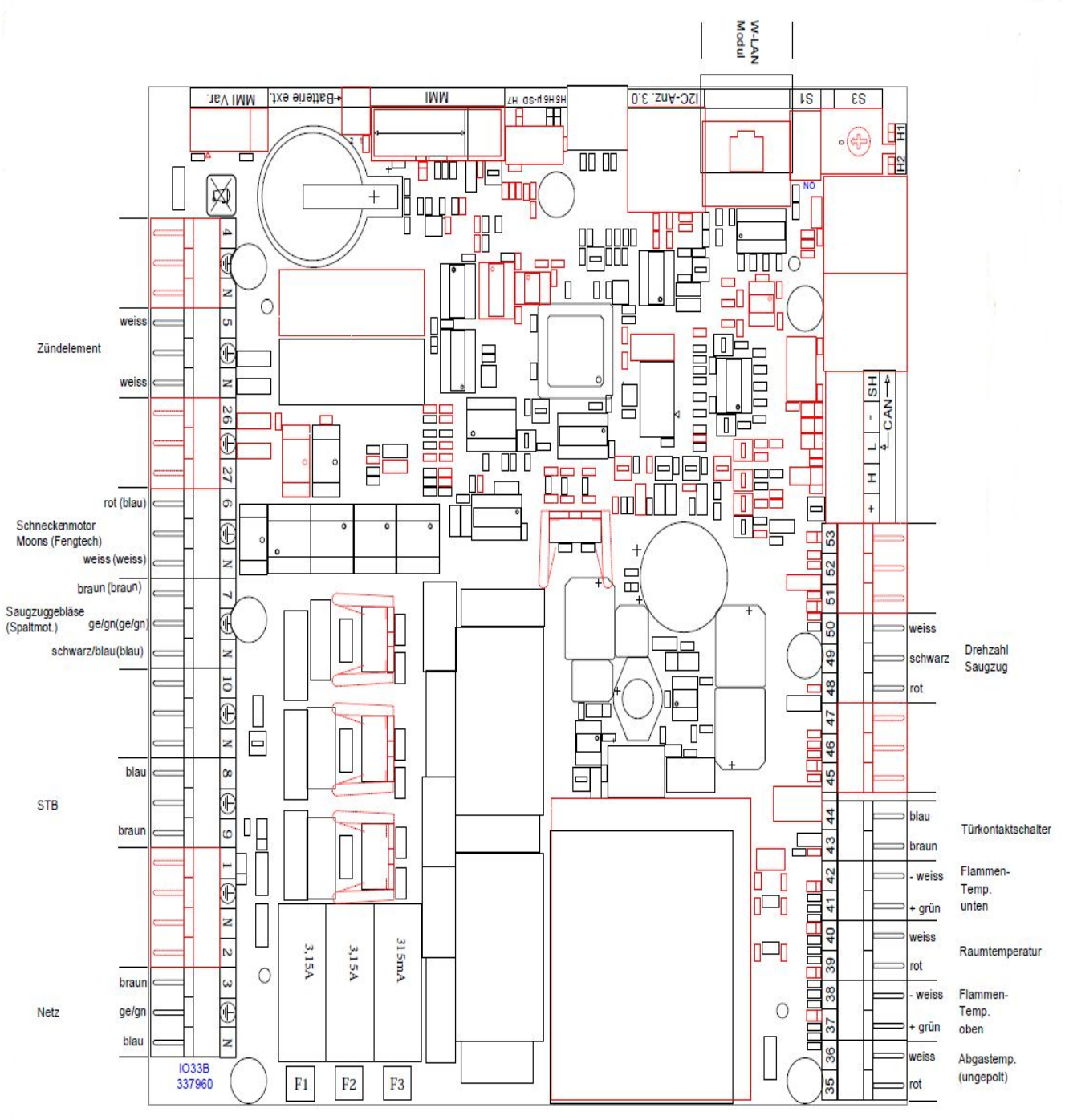

Beschreibung Anschlussplan:

Nr.:	Bezeichnung Kabelbaum
3	Netzstecker/ Netzfilter
5	Elektrische Zündung
6	Schneckenmotor
7	Saugzug
8.IX	STB
35/36	Abgastemperaturfühler
37/38	Flammentemperaturfühler
39/40	Raumtemperaturfühler
41/42	Flammentemperaturfühler unten
43/44	Türkontaktschalter
48–50	Drehzahl Abgasgebläse
F1	Sicherung für Zündung, Saugzuggebläse, Schneckenmotor (T 3,15A)
F2	Reserve-Sicherung (T 3,15A)
F3	Sicherung für Bedieneinheit (T 0,315A)