HAAS + SOHN

Geräteblatt

Rosenheim easy (090)

DE

Inhalt

1. Maßbild Kaminofen 2
2. Ersatzteilübersicht 3
3. Reinigung der Rauchgaswege 5

1. Maßbild Kaminofen

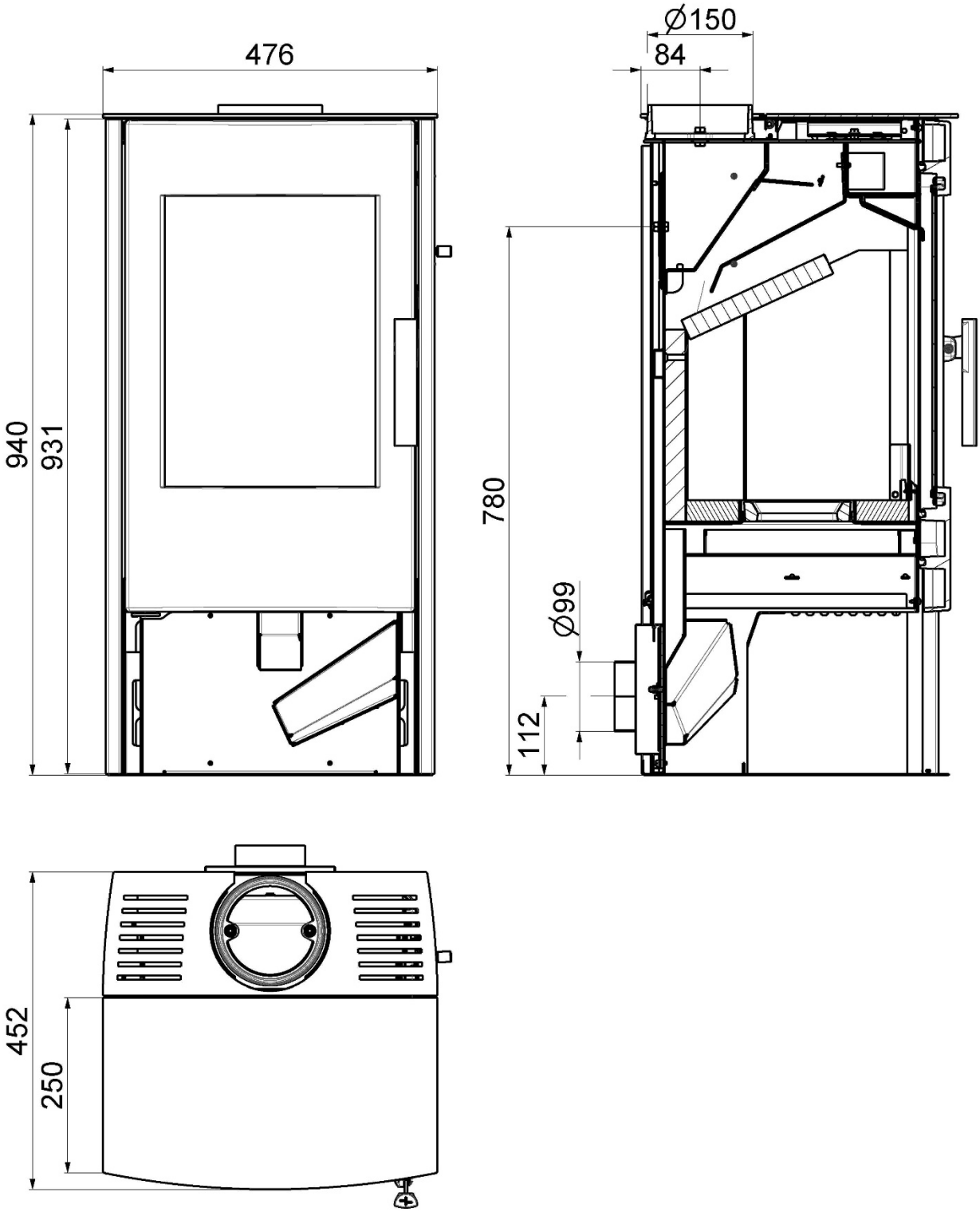

2. Ersatzteilübersicht

Nr.	Benennung	Anzahl	Artikelnummer
1	Feuerrost 260x152x28	1	0002020225000
2	Aschekasten	1	0301012150100
3	Easycontrol-Reglerknopf	1	0301012150110
4	Sichtfenster 438x320	1	0301012150120
5	Türgriff mit Türgriffaufnahme und Montagezubehör (Set)	1	0301012150130
6	Türscharnier (Set)	1	0301012150140
7	Türfeder (Set)	1	0301012150150
8	Glashaltewinkel mit Dichtschnur 8x2x300 (Set)	2	0301012150160
9	Rauchrohrstutzen Ø150	1	0301010850340
10	Blinddeckel	1	0301010850360
11	Stutzendichtung	2	0301010850350
12	Steinklammer + 2 Muttern EN 1661, M8	2	0301010500180
13	Feuerraumtür lackiert (Gußeisen)	1	0301012150170
14	Feuerraumtür komplett montiert (Set)	1	0301012150180
15	Seitenwand links	1	0301012150190
16	Seitenwand rechts, komplett	1	0301012150200
17	Bodenplatte Schamotte hinten/vorne	2	0301012110100
18	Bodenplatte Schamotte links/rechts	2	0301012110110
19	Schamotte links vorne	1	0301012110120
20	Schamotte links hinten	1	0301012110130
21	Schamotte rechts vorne	1	0301012110140
22	Schamotte rechts hinten	1	0301012110150
23	Schamotte hinten	1	0301012110160
24	Zugumlenkung unten (Vermiculite) 30x224x330	1	0301012150280
25	Zugumlenkung oben (Stahlblech)	1	0301012150290
26	Zugumlenkung Mitte (Stahlblech)	1	0301012150300
27	Stehrost	1	0301012150310
28	Bowdenzug (Seil + Hülle), L=810mm	1	0301012150320
29	Deckplatte hinten (Stahlblech)	1	0301012150330
30	Blecheinleger	1	0301012150340
31	Seitenverkleidung vorne, links (Stahlblech)	1	0301012100100
32	Deckplatte vorne (Stahlblech)	1	0301012100110
33	Reglerscheibe kpl.	1	0301012150350
34	Reglerdichtung	1	0301012150360
35	Bowdenzughalterung unten kpl.	1	0301012150370
36	Rückwand	1	0301012150380
37	Zuluftkasten mit Stutzen	1	0301012150390
38	Türverschluss	1	0301012150400
39	Seitenverkleidung vorne, rechts (Stahlblech)	1	0301012100120
40	Türglasdichtung 10x4, L=1500mm, selbstklebend	1	0040210040005
41	Türdichtung Culimeta FD6065, L=2200mm	1	0040300110005

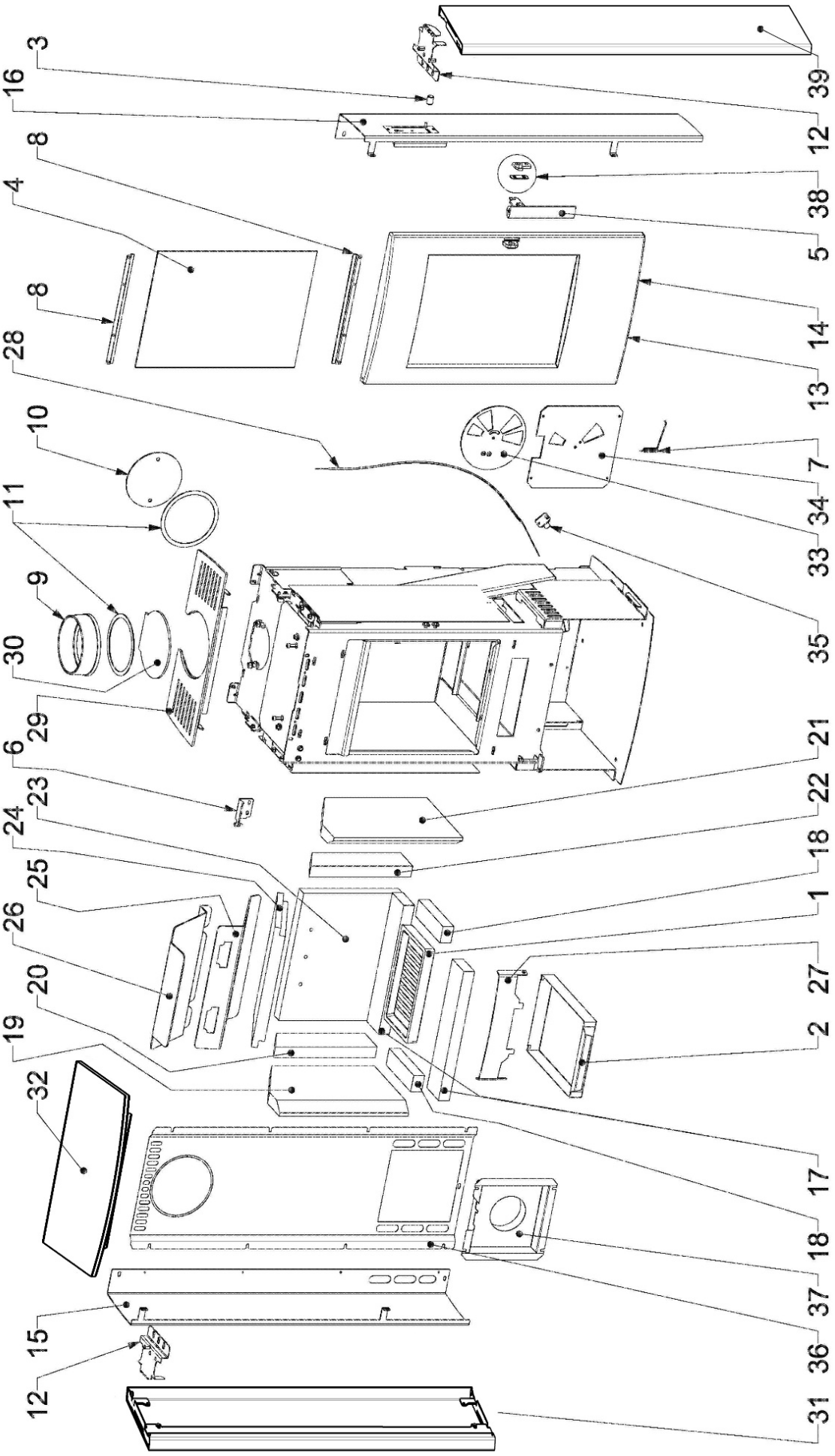
3
16
8
4
8
28
10
11
9
30
29
6
24
23
25
26
20
19
32
15
12
39
12
38
5
14
13
7
34
33
35
21
22
18
1
27
2
17
18
37
36
31

3. Reinigung der Rauchgaswege

Zum Reinigen der Rauchgaskanäle müssen zunächst die Zugumlenkungen entfernt werden. Dieses Gerät verfügt über insgesamt 3 Zugumlenkungen: die untere Zugumlenkung besteht aus Vermiculite, die beiden oberen Zugumlenkungen aus Metall. Die oberen Zugumlenkungen sind mit einer Steckverbindung befestigt.

Vorsicht beim Aus- und Einbau der Zugumlenkungen: Das hitzebeständige Vermiculite-Material muss sorgsam behandelt werden, damit die Zugumlenkungen nicht auseinanderbrechen oder Teile davon abbrechen!

Während längerem Heizbetrieb können oberflächliche Risse an den Teilen der Feuerraumauskleidung entstehen. Diese Risse sind harmlos. Auskleidungsteile sollten dann ersetzt werden, wenn der darunter liegende Metallkörper sichtbar wird.

Demontage der Zugumlenkungen:

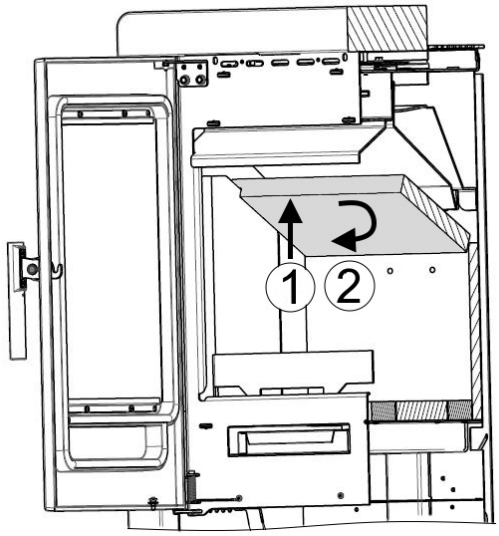

Untere Zugumlenkung ausbauen, diese ist links und rechts aufgelegt:
1. anheben, 2. leicht drehen, danach herausnehmen

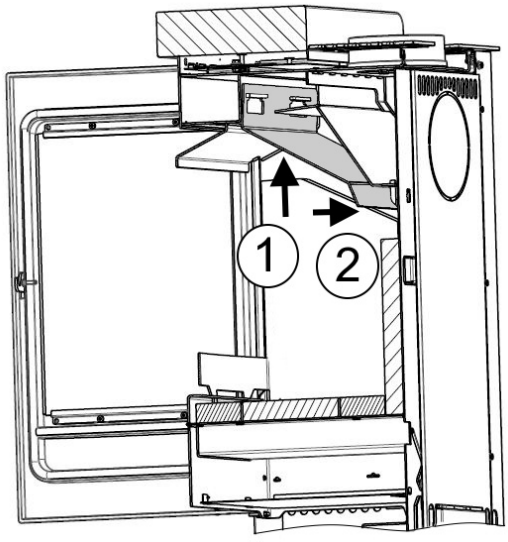

Mittlere Zugumlenkung ausbauen, diese ist im vorderen Bereich eingesteckt:
1. anheben, 2. etwas nach hinten bewegen, danach herausnehmen

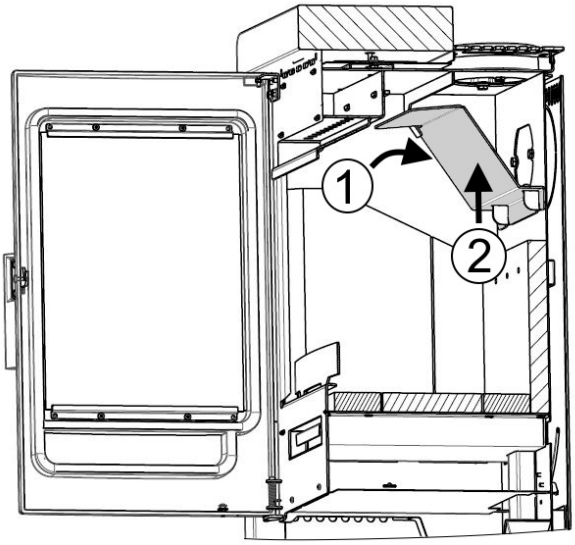

Obere Zugumlenkung ausbauen, diese ist im hinteren Bereich eingesteckt und oben an 2 Laschen angelehnt:
1. leicht nach hinten schwenken, 2. etwas nach oben bewegen, danach mit einer kleinen Drehbewegung herausnehmen

Somit sind die Rauchgaswege frei zum Reinigen.
Bei Bedarf können nun zum Reinigen auch die seitlichen Feuerraumauskleidungen entnommen werden.
Das Reinigen funktioniert am besten mit einer Kehrbürste und einem Aschesauger.
Nach Abschluß der Reinigung erfolgt der Einbau der Zugumlenkungen wieder in umgekehrter Reihenfolge.